Installatieschema
Kast HLK

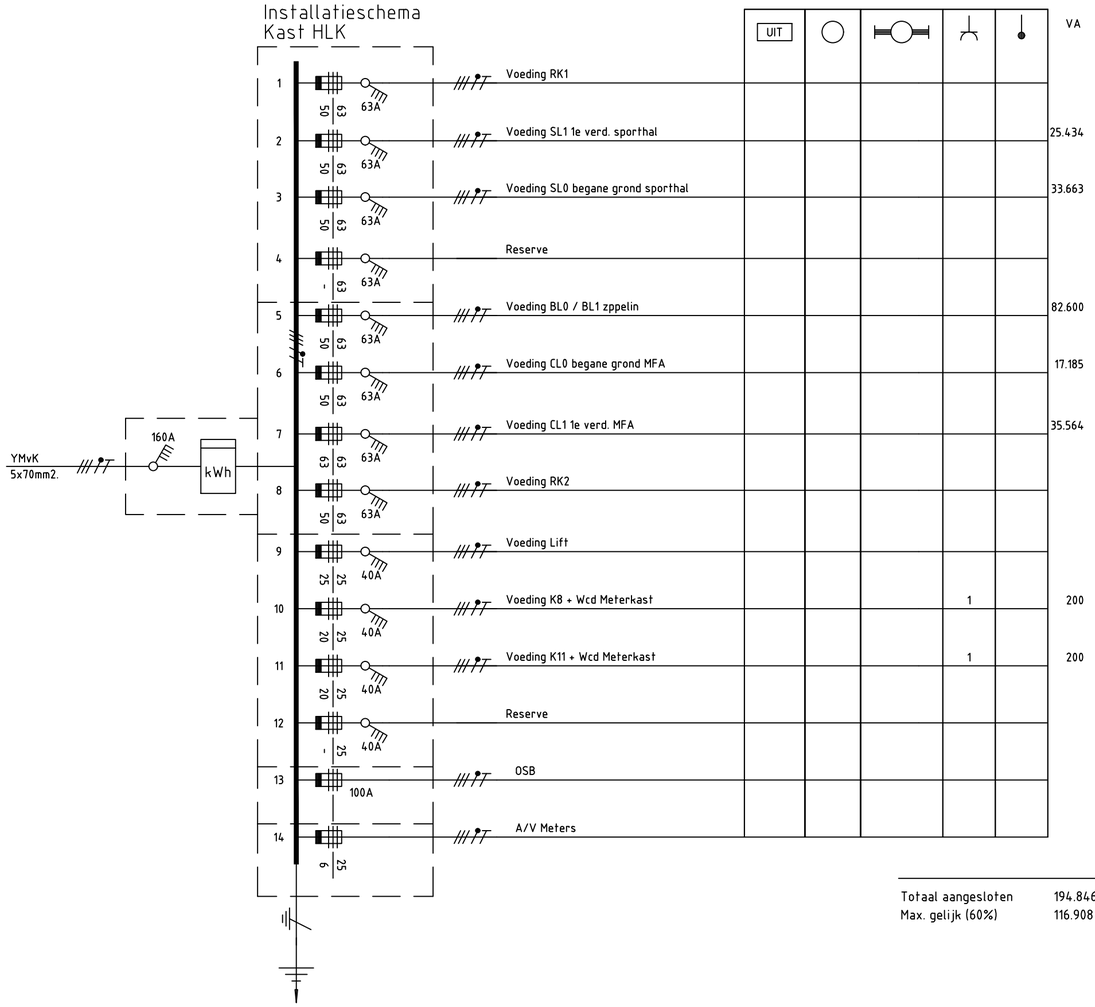

Totaal aangesloten	194.846	VA
Max. gelijk (60%)	116.908	VA

Kastaanzicht
Kast : HLK

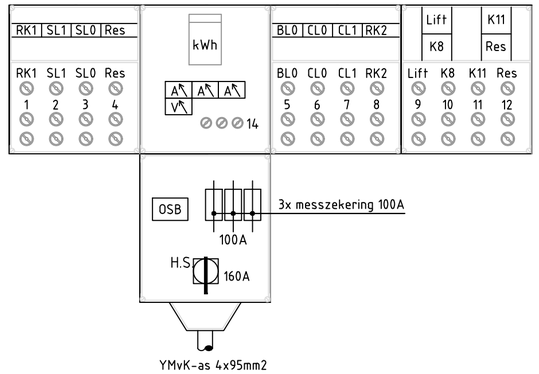

GEMEENTE BARENDRECHT

Binnenhof 1, 2991 AA Barendrecht
Postbus 501, 2990 EA Barendrecht
(0180) 698 398 (servicecentrum)
(0180) 698 798 (Algemeen)
(0180) 698 399 (Fax)
gemeente@barendrecht.nl
www.barendrecht.nl

SYNERGA® electrical management

ALBERT PLESMANWEG 7–9, ROTTERDAM.
TELEFOON 010–4601570. FAX 010–4952636

Datum	:	02–03–2005	Opdrachtgever: GEMEENTE BARENDRECHT
Schaal	:	n.v.t.	Project: " Waterpoort " te Barendrecht
Getekend	:	RB	
Gekontroleerd	:		

Omschrijving:
Installatie Schema HLK

Revisie	Datum	Omschrijving
A	26–09–18	REV. I.V.M. NEN3140
B		
C		

Ordernummer: 24400166–8
Archiefnr: 24400166–8

Formaat: A2
Tekening nr.: 24400166–8–600
Blad:

Copyright reserved

Filenaam: 24400166–8–600.dwg

auteursrecht voorbehouden